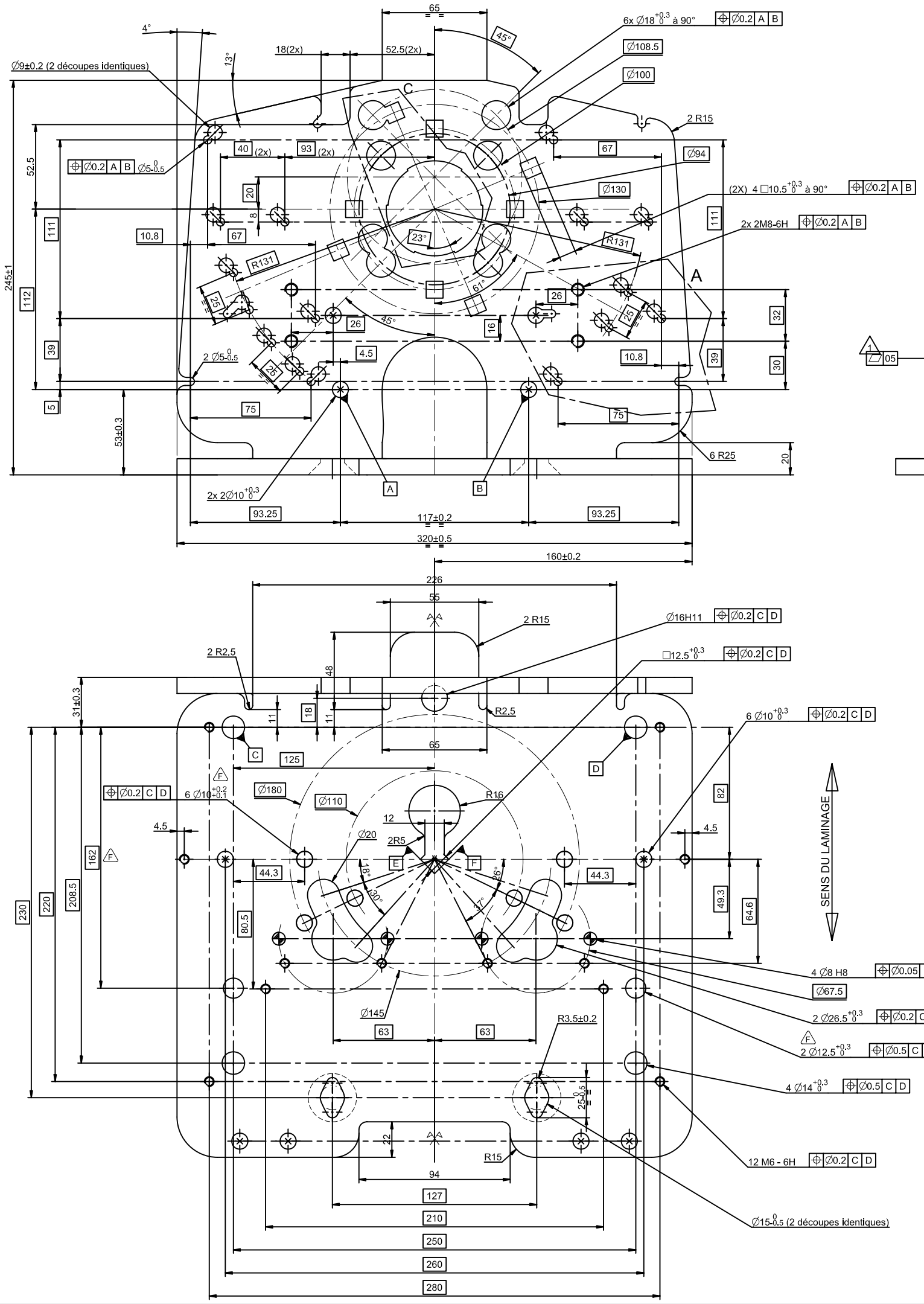

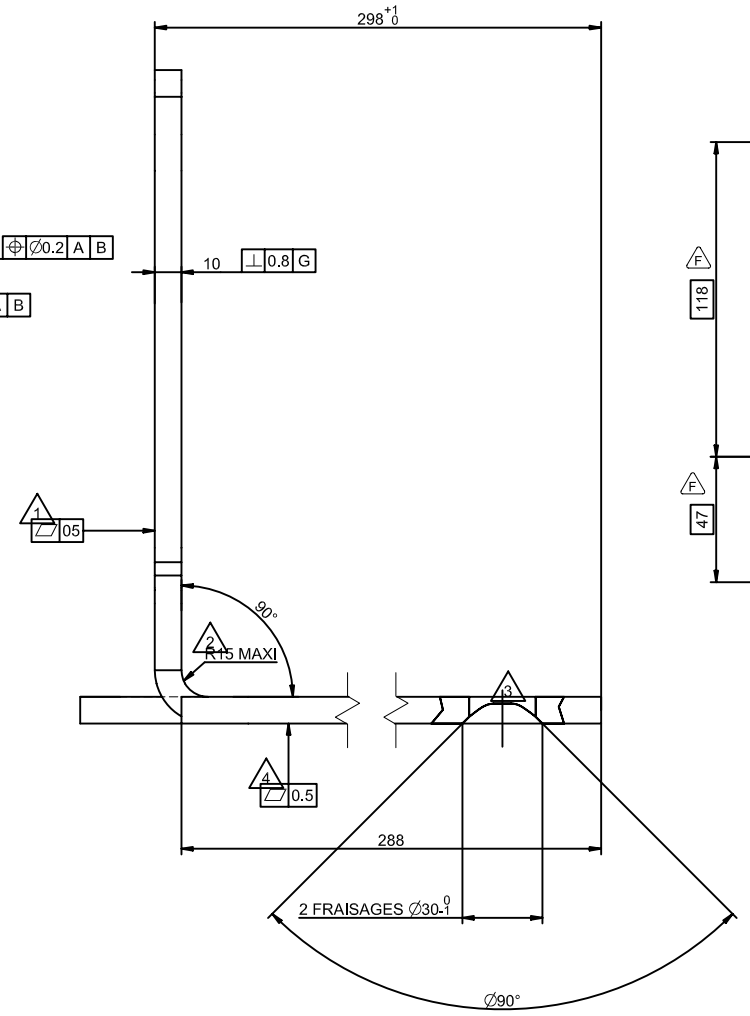

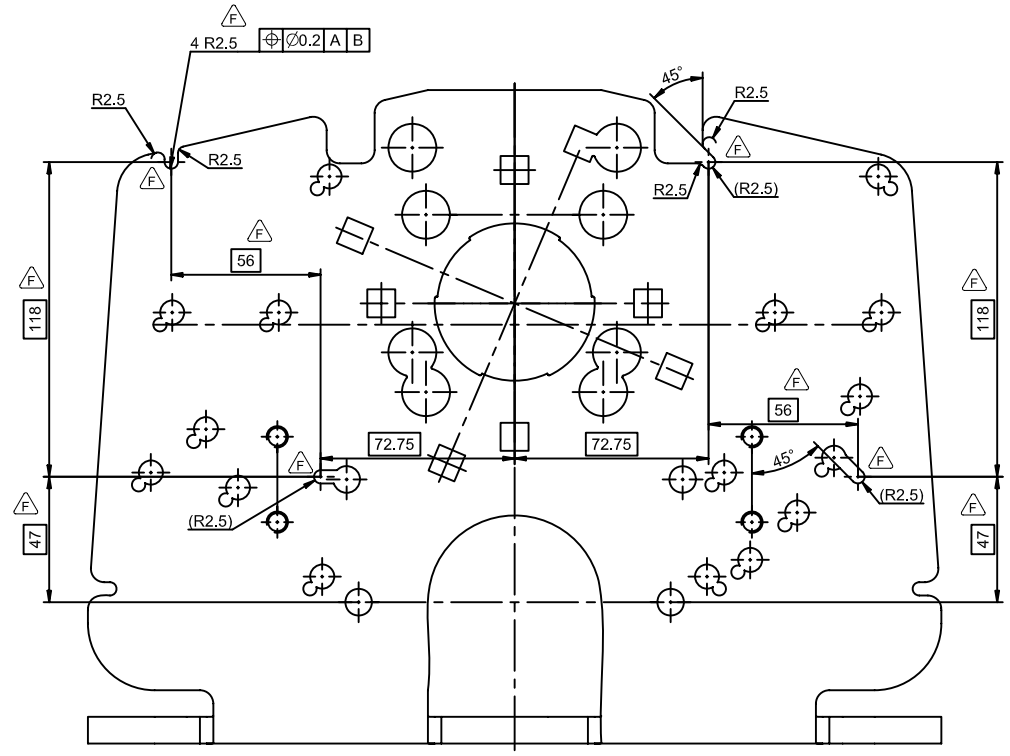

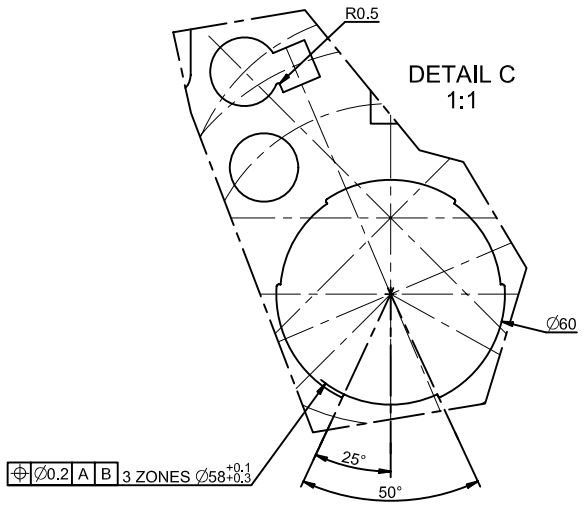

DETAIL C
1:1

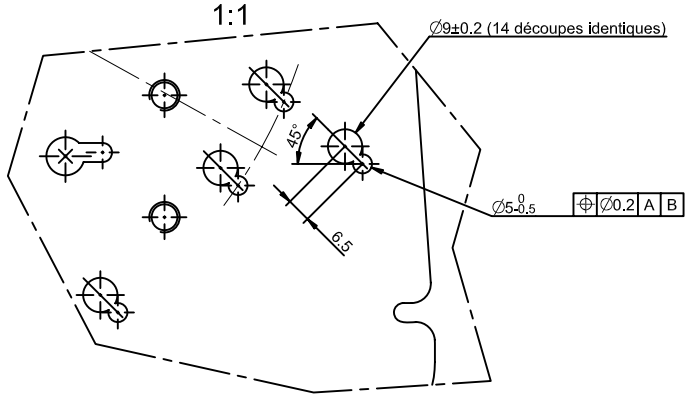

DETAIL A
1:1

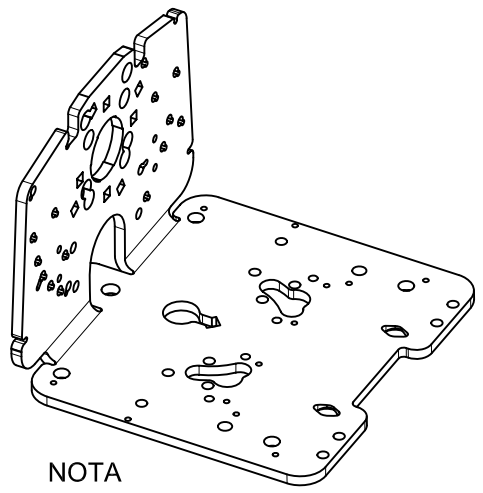

NOTA

RAYONS NON COTES: R5

IND.	DESCRIPTIF DE LA MODIFICATION	DESS.	VERIF.	DATE
F	+4 R2.5 débouchants entraxes 56x118 +2∅12.5, tol.H11->+0.1+0.2	TC		04/12/05
E	cote 65.3 et 53.4 –>52.5 et 52.5	TC		14/09/05
D	ajout 2 ∅18, 2 découpes fraisées, ∅58 en 3 zones, autres modifs voir plan	TC		12/09/05
C	m à jour tolérances, ∅16, 3∅10, 4∅8 usinés, autres modifs voir plan	TC		05/09/05
B	remplacé 2 x3∅5 par 2 M6	TC		02/08/05
A	CREATION DU PLAN	TC		24/03/05

Tol.générale: ±0.2 Entraxes: ±0.2

Etat de surface: Ra6.3

Matière: TOLE ép.10 S235JR

Traitement:

ERO INDUSTRIE
ZI Delta industrie,
La Valentine
13011 MARSEILLE
Tel. 04 91 27 01 00
Fax. 04 91 27 12 66

CPT PIVOTANTE 2

PLATINE UNIVERSELLE

ECHELLE	FORMAT	CODE ARTICLE	N° PLAN	PLANCHE
0.8	A1	PLATINE_023T	5225	1/1

Ce plan est la propriété de la société indiquée ci-dessous. Il ne peut être copié, reproduit ou transmis à des tiers sans autorisation écrite.