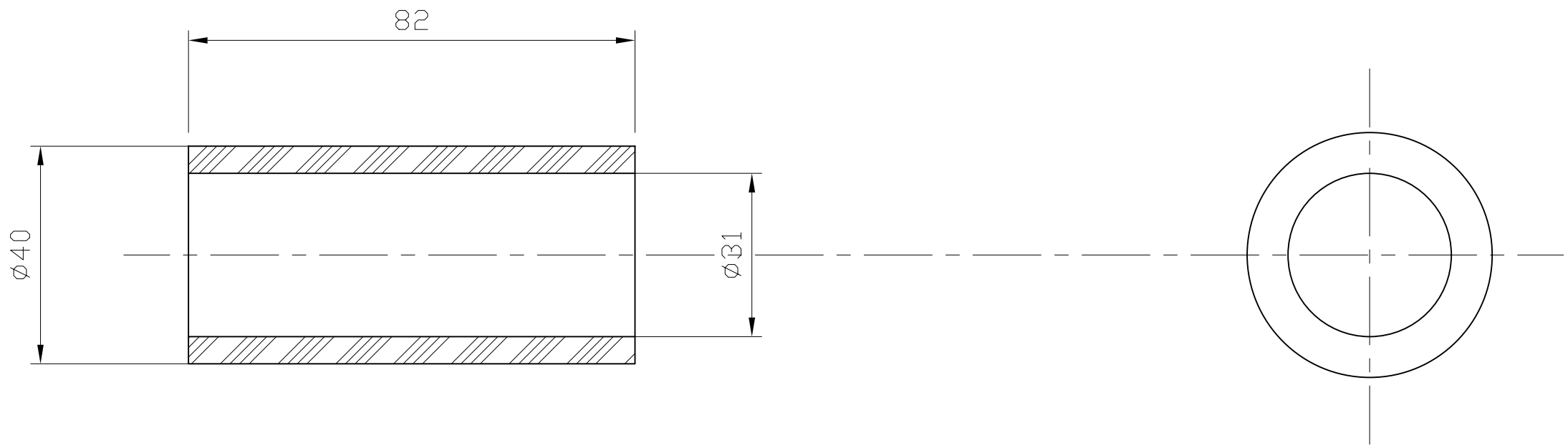


| | | | | |
|---|---|---|---|---|
| A | création du plan | OL | | 04/02/97 |
| INDICE | DESCRIPTIF DE LA MODIFICATION | DESS | VERIF. | DATE |

| | | | |
|---|---|---|---|
| Matiere : TUBE PVC 31/40 | | | Tolerance generale : ± 0,5 mm |
| Traitement : Aucun | | | Tolerance entraxe : ± 0,2 mm |
| Nombre : 1 | Poids : | COMPACT ASF | |
| Format : A3h | Echelle : 1/1 | BAGUE DE GLISSEMENT POUR RESSORT | |
| Chemin : barriere\compact\asf 3929.DWG | | | |
| Numero de plan : 3929/02 | Remplace : 0000/00 | Code article : GUIDE_004 | AUTOCAD V12 |

ERO Industrie
ZI Delta , La Valentine
13011 MARSEILLE – FRANCE
TEL 91270100
FAX 91271266

Reproduction de ce document interdite sans autorisation écrite de ERO INDUSTRIE