ERM AUTOMATISMES INDUSTRIELS
280 Rue Edouard Daladier 84200 CARPENTRAS
Tél : 04 90 60 05 68 - Fax : 04 90 60 66 26
Site : http://www.erm-automatismes.com/
E-Mail : Contact@erm-automatismes.com

Concepteur d'automatismes industriels didactiques

DOSSIER MACHINE

1 FICHE TECHNIQUE ____ 1
2 CARACTERISTIQUES ____ 2
2.1 ENCOMBREMENT ____ 2
2.2 MASSE ____ 2
2.3 STRUCTURE ____ 2
2.4 SOURCES D'ENERGIE ____ 2
2.5 NIVEAU SONORE ____ 2
2.6 SECURITE ____ 2

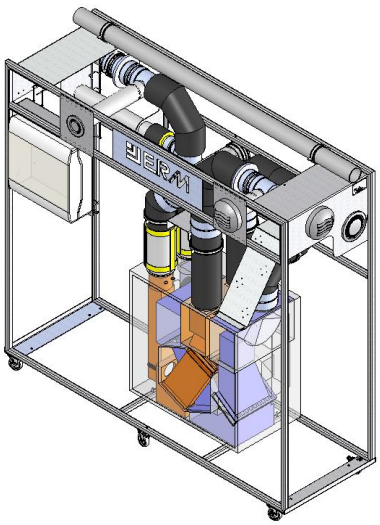

DOSSIER TECHNIQUE

F1.2 – Fiche technique

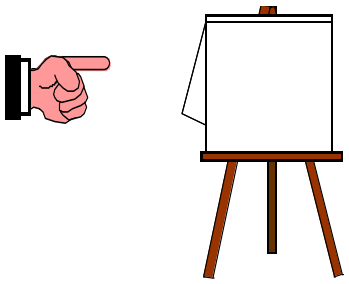

1 FICHE TECHNIQUE

Type : *VMC double flux instrumentée – VM20*

Concepteur / constructeur : *ERM Automatismes Industriels*

Coordonnées du constructeur :

automatismes industriels

280, rue Edouard Daladier
84200 Carpentras (Vaucluse-France)

Tél. : +33 (0)4 90 60 05 68
Fax : +33 (0)4 90 60 66 26

E-mail=contact@erm-automatismes.com
Site internet : http://www.erm-automatismes.com

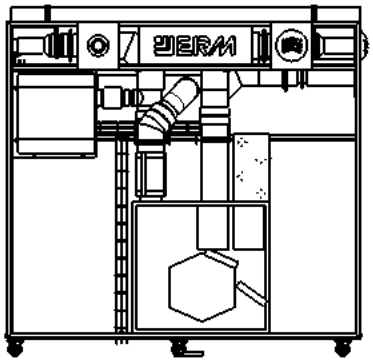

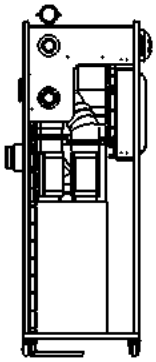

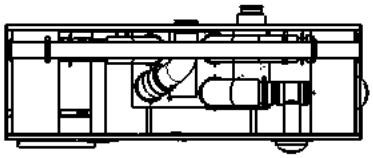

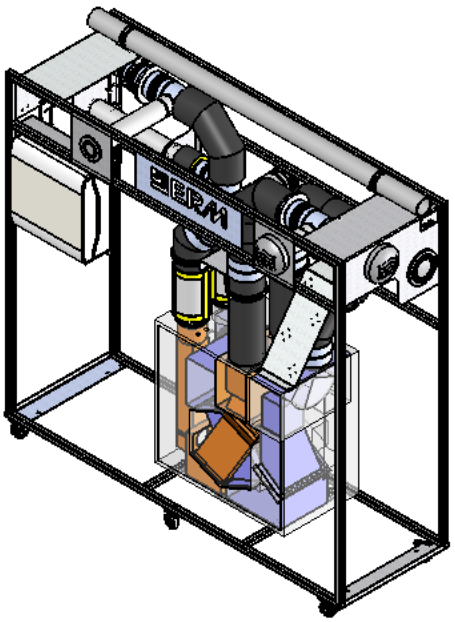

2 CARACTERISTIQUES

2.1 Encombrement

Système complet assemblé : Longueur : 2070 mm / largeur : 800 mm / Hauteur : 2010 mm.

2.2 Masse

Masse totale du système : 200 Kg

2.3 Structure

Châssis : mécano-soudé peint RAL7035
Coffret électrique : pour appareillage modulaire, plastique

2.4 Sources d'énergie

Alimentation électrique : réseau monophasé 230 V - 50 Hz avec Neutre et Terre avec régime de neutre TT. Le raccordement au réseau électrique est à effectuer en utilisant la fiche secteur livrée (230 V / 16 A). Son alimentation doit être protégée par un disjoncteur équipé d'un déclencheur différentiel 30 mA (hors fourniture ERM).

2.5 Niveau sonore

Inférieur à 60 dB

2.6 Sécurité

Conforme aux normes CE.